Codice	152-C100-N
Categoria	1-52

Prodotto
LAVABO DISABILI

DESCRIZIONE DEL PRODOTTO

Lavabo in ceramica con troppo pieno. Confezione scatolata.

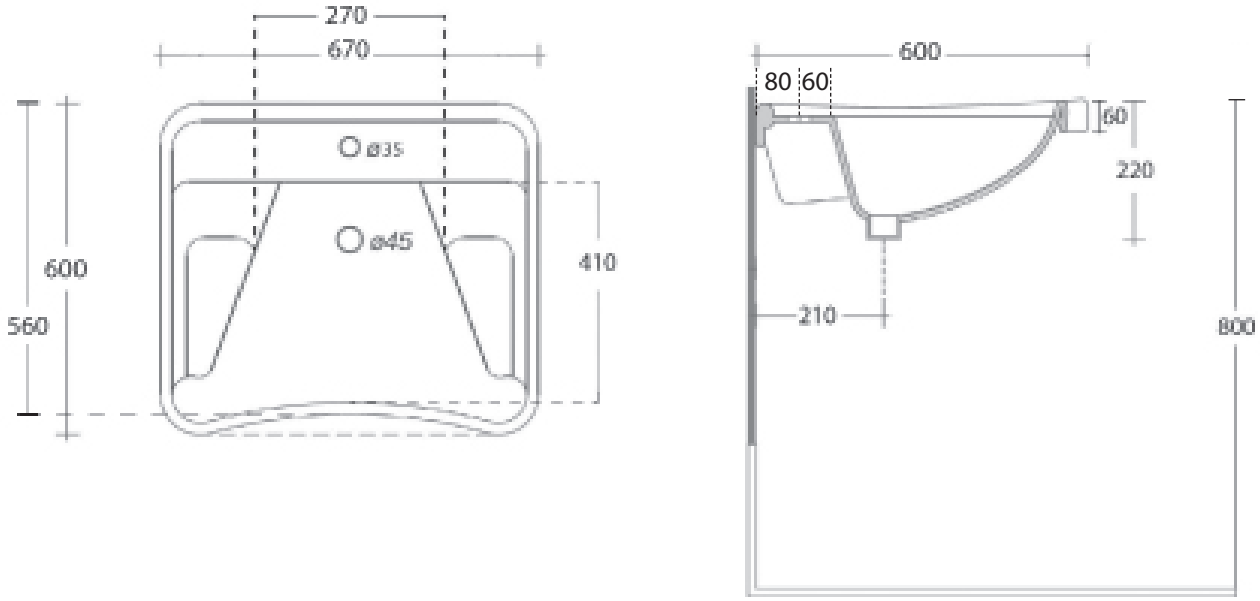

Il produttore si riserva il diritto di modificare, senza alcun preavviso, le caratteristiche dei suoi prodotti. Le immagini sono puramente indicative.